1. DESCRIPTION

DLL-WP 표시등은 한국소방산업기술원의 성능인정을 받은 제품으로. 수신기 또는 전원공급반으로부터 DC 24V의 전원을 받아 램프를 상시 점등 시킴으로써 발신기 세트 및 소화전함 등의 위치를 어두운 곳에서도 확인할 수 있게 한다

DLL-WP 표시등은 직류전원을 사용하지만 브리지회로를 내장하여 무극성으로 사용할 수 있어 시공 편리를 증대하였고, IP 67 등급의 방진 방수 기능으로 옥외 및 먼지 및 습기가 많은 환경에서 사용이 가능하다

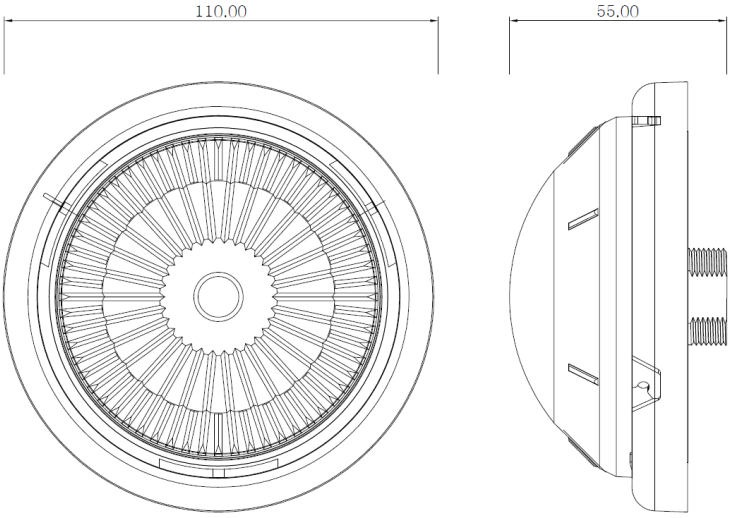

2. SPECIFICATION

모델명	DLL-WP
성능인증번호	표시 20-4
형 식	DC 24V, LED 식, 방수형
외함보호등급	IP 67
재 질	난연 PC
색 상	적색
주위온도	-10~50℃
소비전류	50mA @ DC 24V
상대습도	10~90%
크 기	Ø110 x 55(H)

3. WIRING

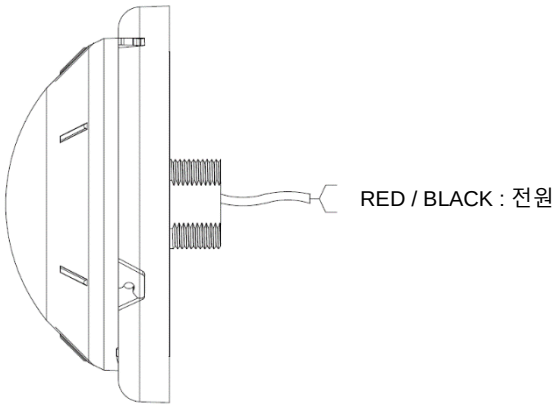

디투유이앤씨 ㈜
경기도 용인시 수지구 광교중앙로 338 광교우미뉴브 B 동 209~212 호
www.d2uenc.com Tel: (031)-262-8119 Fax: (031)-262-8110